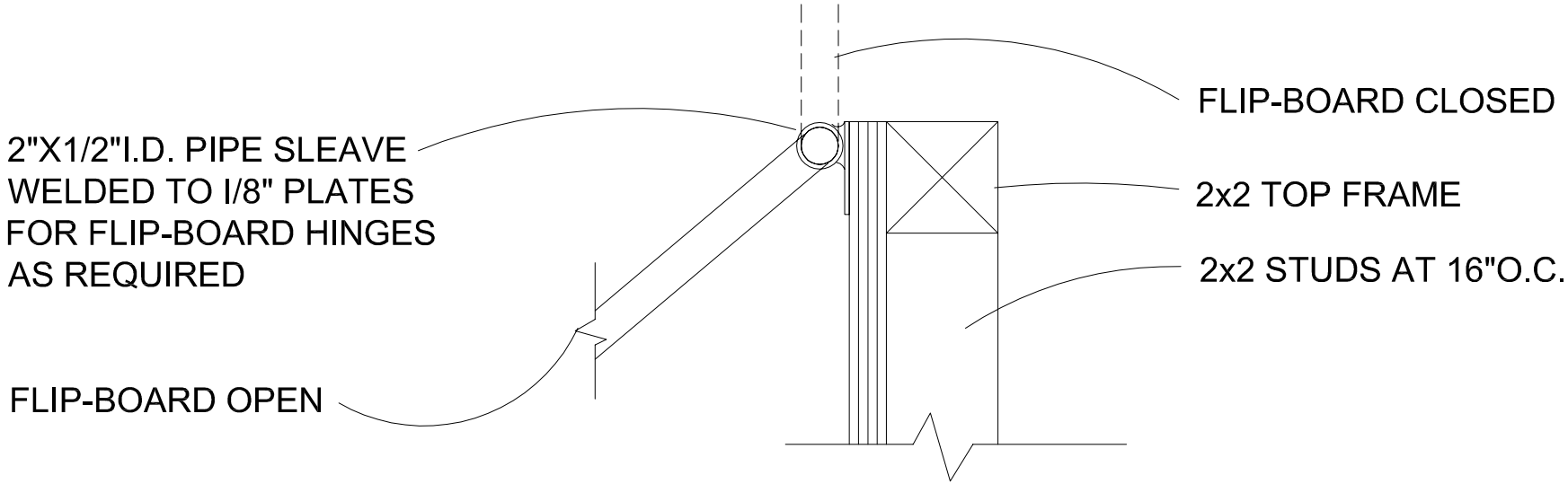

FLIPBOARD HINGE